MONTAGE DE 2 MINUTERIES ÉLECTROMÉCANIQUES S 48 / 704 EN CASCADE

S 48

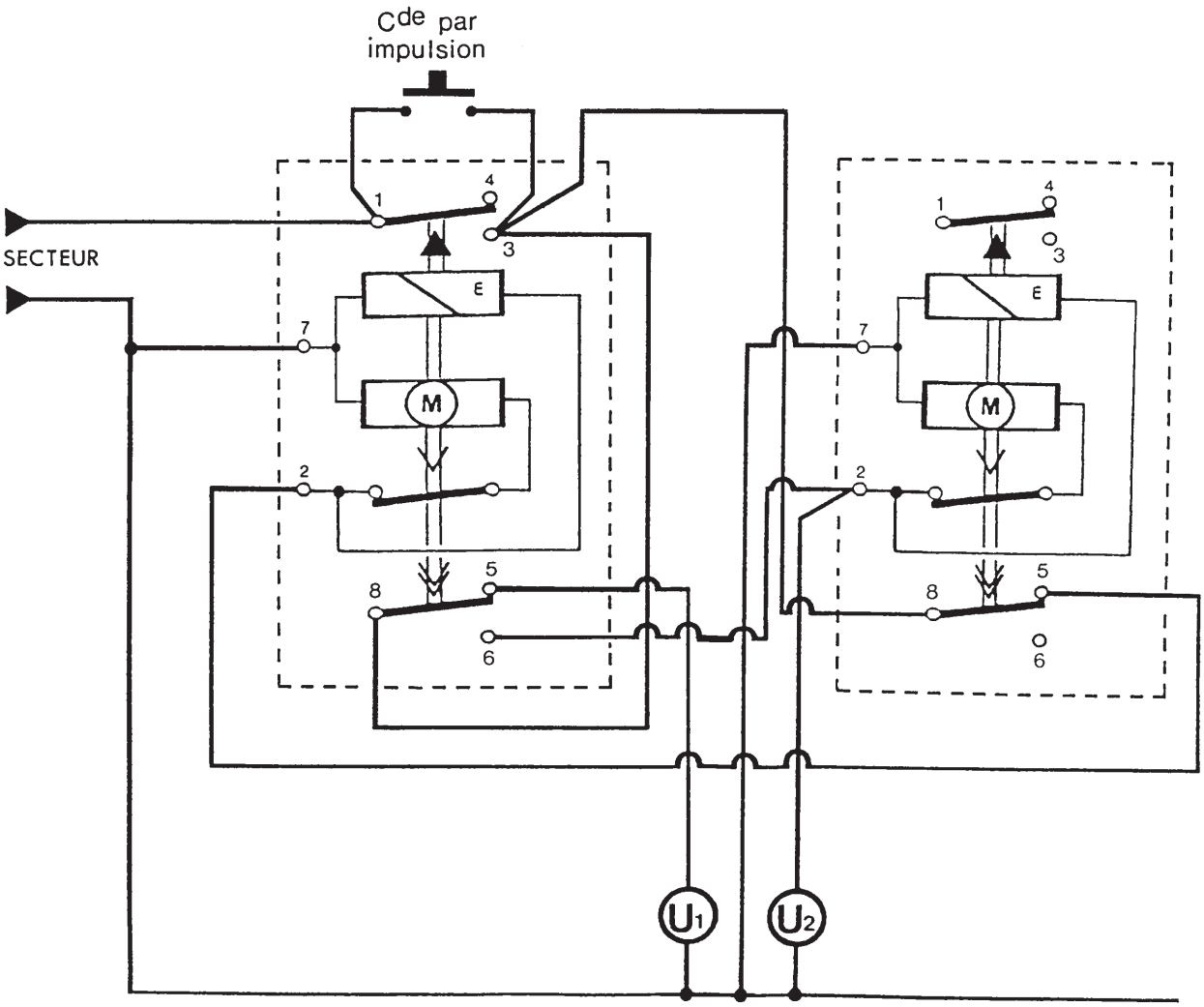

MCI
MATERIELS DE CONTROLE INDUSTRIEL

11, Rue Rabelais - 93102 MONTREUIL Cedex - Fax : 01.48.70.27.61

@ Web : www.mci-coupatan.com - eMail : info@mci-coupatan.com
Renseignements techniques : 01.49.88.28.77 / 01.49.88.28.76